PIANO PARTICOLAREGGIATO DI INIZIATIVA PUBBLICA DENOMINATO PP23 AVENTE PER OGGETTO LA NUOVA COSTRUZIONE DI EDIFICI A DESTINAZIONE RESIDENZIALE, SITI IN VIA VITTORIO EMANUELE II, COMUNE DI ALBINEA (RE)

Questo documento è riservato. E' vietata qualsiasi forma di riproduzione non autorizzata

committente: società Rio Arianna.srl
via Manfredo Fanti 2, Reggio Emilia

oggetto: MECCANICO
RETE ACQUE BIANCHE E NERE - Particolari costruttivi
particolari costruttivi

scala: -
data: 10/2021

gruppo di progettazione:
Meccanico:
Ing. I. Nicholas Ghidoni.
Via P. Mattarella, 6
42020 - Montecavolo
375/6278097
nicholas@studiohelica.it

progettista:
PROGETTISTA

REV	DATA	APPR.	VERIF.	ORIG.	EMESSO DA	FASE DI COMMESSA
0	10/21	NG	NG	NG	NG	DEFINITIVO

IM.04
tav. n.

Giovanni Olivi
architetto
Studio | Corso Garibaldi 20 - 42121 Reggio Emilia
Cell. 349.2859227 e-mail: oliviarch@gmail.com

PARTICOLARE VALVOLA DI REGOLAZIONE DEL FLUSSO

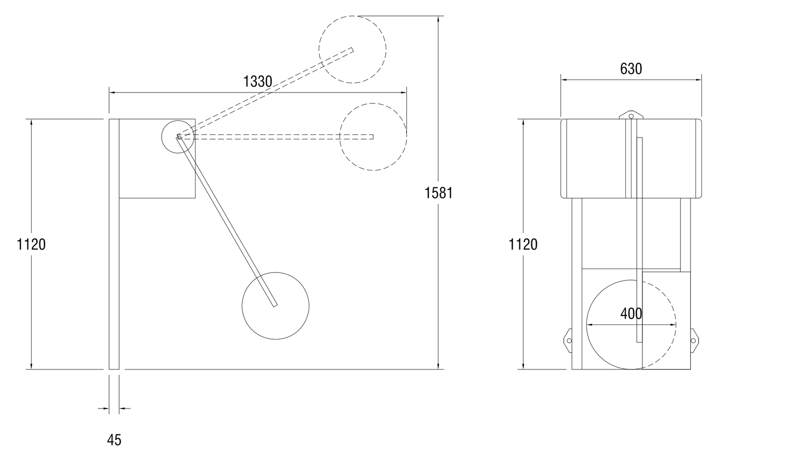

LEGENDA

1. Elettropompa somm. Grundfos SEV 80.80.13.4
2. Kit accoppiamento rapido DN80/DN100
3. Colonna di mandata in acciaio inox DN100
4. Flange in acciaio inox
5. Valvola di ritegno a palla in acciaio inox DN100
6. Valvola a saracinesca in acciaio inox DN100
7. Collettore di mandata in acciaio inox DN100
8. Tubazione di mandata in acciaio inox DN100 mm a pozzetto di disgiunzione idraulica
9. Tubo guida in Acciaio Inox
10. Catena di estrazione in Acciaio Inox certificata e marchiata CE
11. Armadio in vetroresina per quadro elettrico
12. Chiusino in Ghisa, classe D400 - DN 600
13. Condotta in arrivo Ø 200 in GRES
14. Sonda piezo-resistive estraibile dall'alto con tubo di calma
15. Supporto per valvole e tubi in acciaio inox
16. Chiusino tipo Telecom classe D400 con apertura a spicchi triangolari dotato di blocco di sicurezza - Dimensione 60x120 cm
17. Piastra di copertura in calcestruzzo indipendente dalla struttura del pozzetto dotata di numero quattro ganci per il sollevamento
18. Setto di calma in acciaio INOX con feritoia di passaggio liquami di altezza 200 mm

PARTICOLARE POZZETTO DI SOLLEVAMENTO

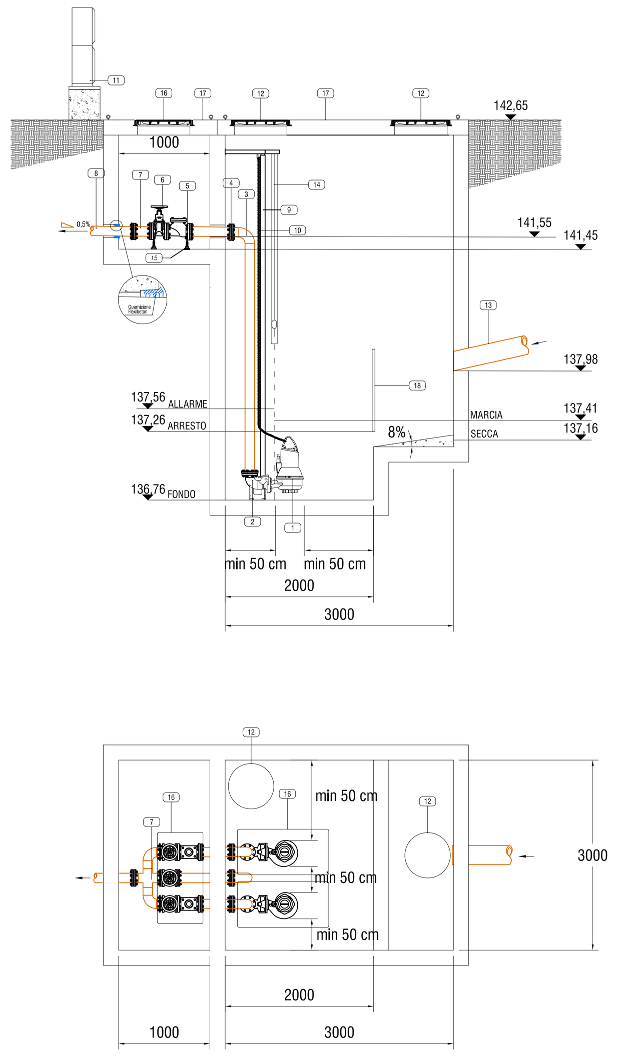

PARTICOLARE VASCA DI LAMINAZIONE SEZIONE LONGITUDINALE

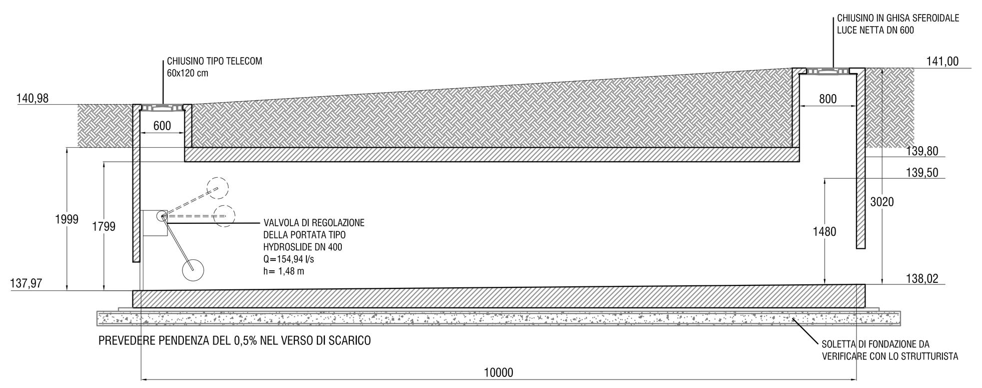

PARTICOLARE VASCA DI LAMINAZIONE VISTA PLANIMETRICA

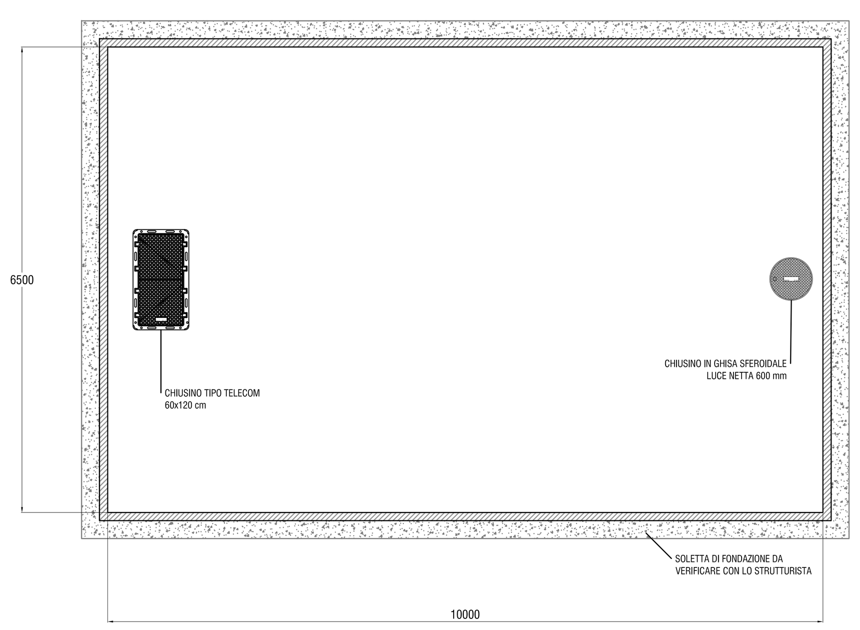

NEL CASO DI PARETE STRUTTURALE INTERNA SARA' DA PREVEDERSI NUMERO DUE CHIUSINI DI ISPEZIONE DN 600 A MONTE E A VALLE DELLA STESSA

POSA TUBAZIONE BIANCA, NERA, IN PRESSIONE TRINCEA LARGA

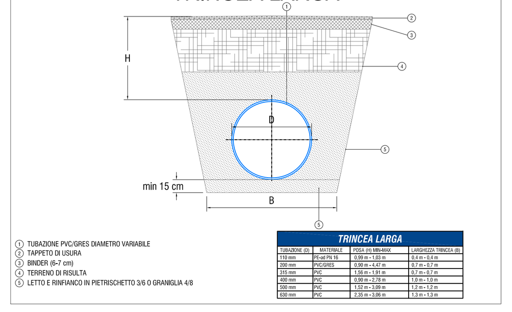

PARTICOLARE COLLEGAMENTO CADITOIA - TUBAZIONE ACQUE BIANCHE - 2

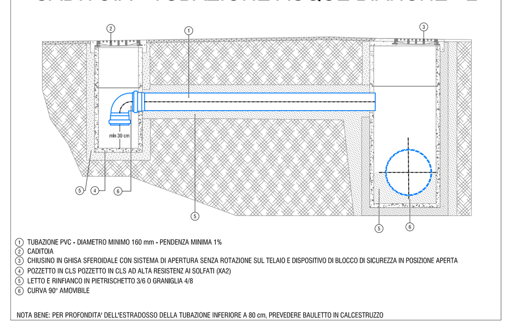

PARTICOLARE COLLEGAMENTO CADITOIA - TUBAZIONE ACQUE BIANCHE - 1

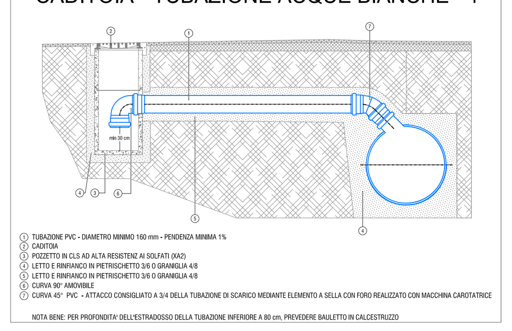

PARTICOLARE COLLEGAMENTO CADITOIA - TUBAZIONE ACQUE BIANCHE

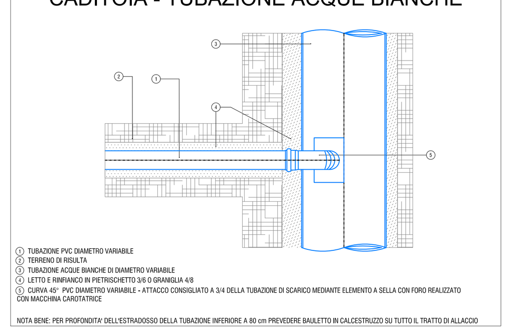

PARTICOLARE FOSSA IMHOFF

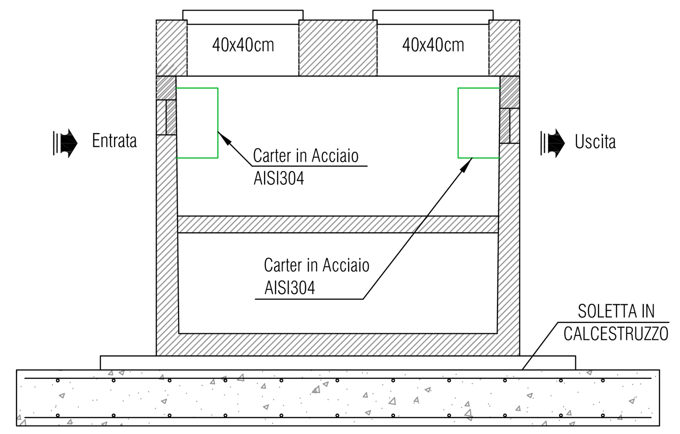

POZZETTO CON SIFONE FIRENZE

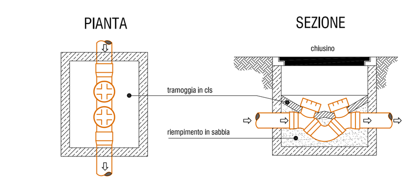

CHIUSINO IN GHISA SFEROIDALE CLASSE D400 - DIAMETRO 600 mm CON BLOCCO DI SICUREZZA

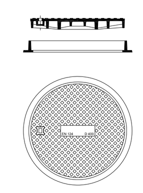

PARTICOLARE POZZETTO ACQUE NERE

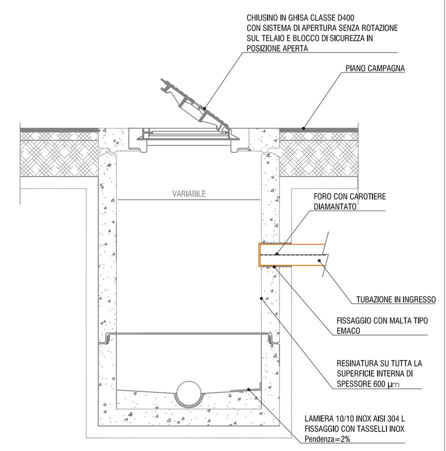
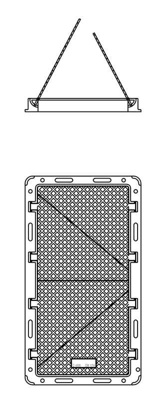
CHIUSINO IN GHISA SFEROIDALE CLASSE D400 TIPO TELECOM 600x1200 CON BLOCCO DI SICUREZZA